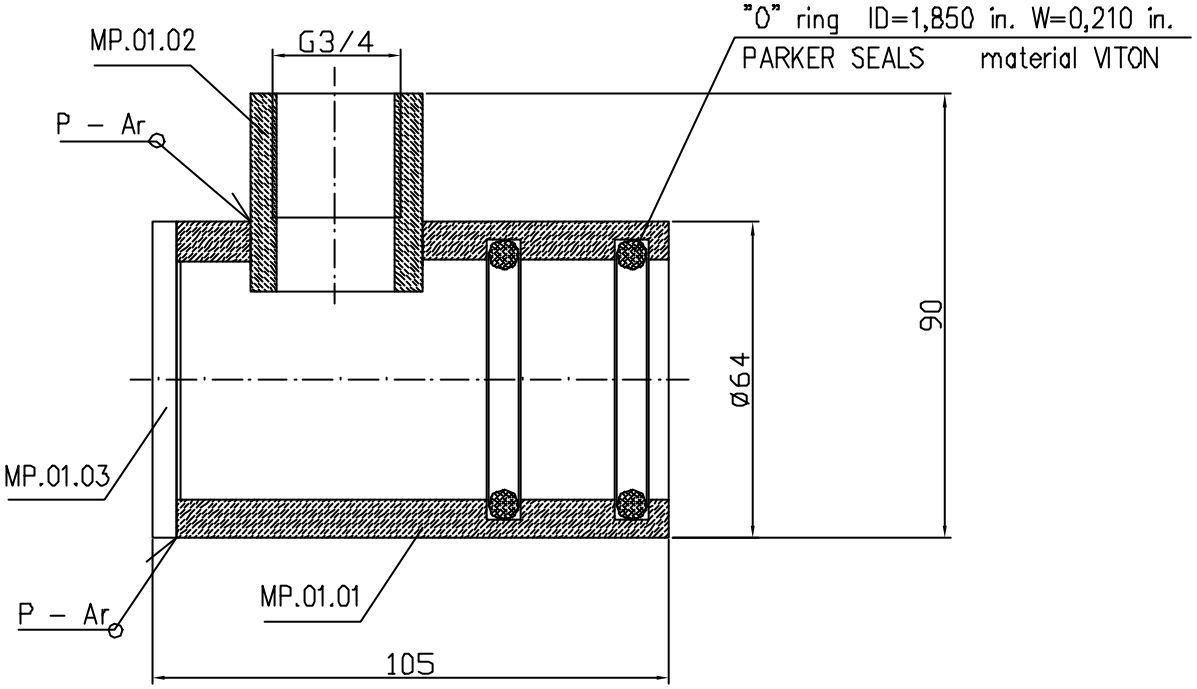

				мащаб 1:1	маса	
				лист 1/1	STOPPER assembly	
изменен.	опис	подпис	дата			
разраб.				Аронекс	MP.01.00	
провер.						
н. контрол						